네스트 가이드(장착판 형상지정)

–경제형–

추가가공 가격도 수량 차등 적용 P.41



RoHS

ENSTA

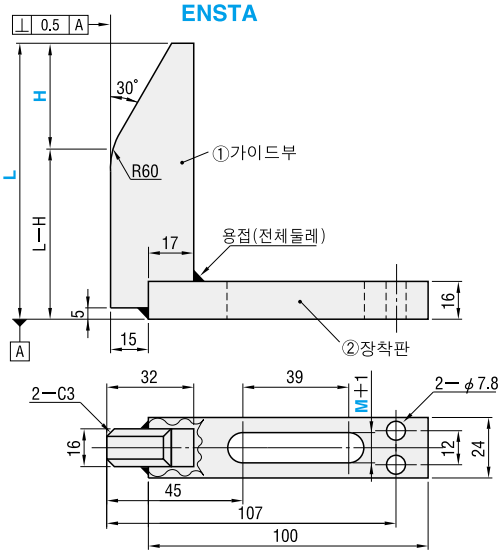

ENSTC

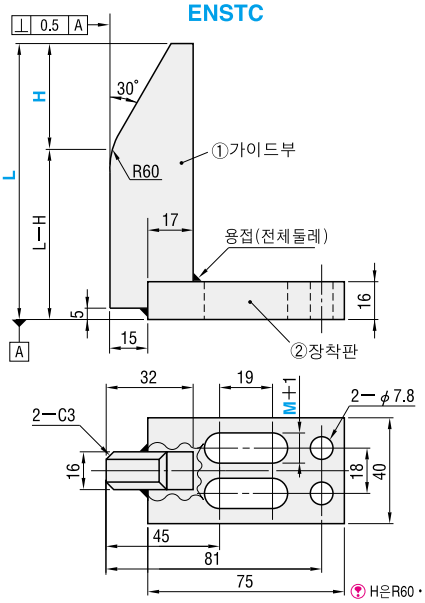

ENSTD

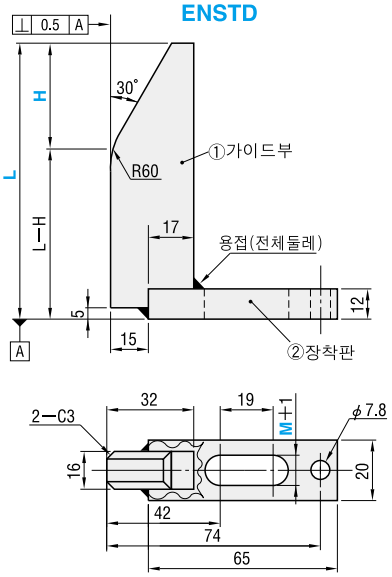

H은R60・GRC의 가공전의 치수입니다.

■장착볼트・부속품

M	A 부속품
M10	CB10−35(2개) M10용 스프링 와셔(2개)
M12	CB12−35(2개) M12용 스프링 와셔(2개)

M 재 질 ①②SS400

Catalog No.	L 지정5mm단위	H 지정5mm단위	장착볼트홀 M	₩단가 1~9개
ENSTA	65~100	20~40	M10	21,970
ENSTC	105~150		(M12)	23,010
ENSTD	155~200			25,220

M12는 ENSTA에만 적용

①가이드부와 ②장착판은 용접만으로 고정합니다.

Price 가격

■수량별차등가격

수 량	1~9	10~19	20~29	30~50	51이상
할인율	가격표	5%	10%	15%	가격・납기견적

Alterations 추가가공

Catalog No. – L – H – M – (GRC)

ENSTA – 185 – 40 – M10 – GRC20

Alteration	Code	Spec.	₩/1Code
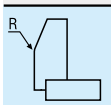	GRC	가이드부 R(R60)을 작게합니다. R10~30 지정 10 단위	2,600

Order 주문에

Catalog No. – L – H – M

ENSTA – 185 – 40 – M10

Delivery 출하일

5 일째발송

Express A 10,400원/1개

같은 크기로 3개 이상 주문할 경우는 일률적으로28,080원